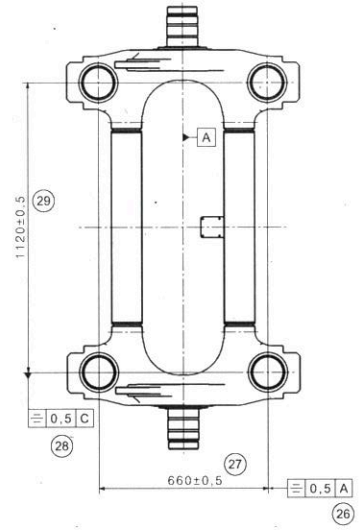

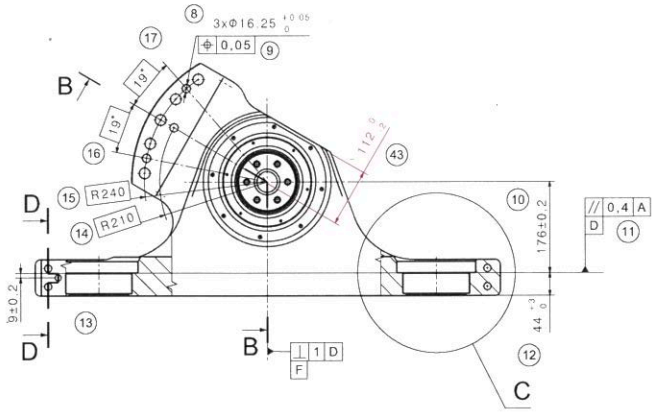

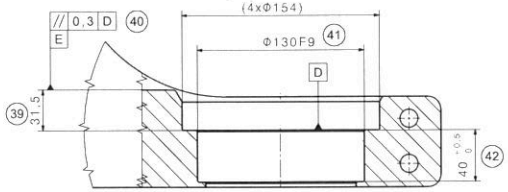

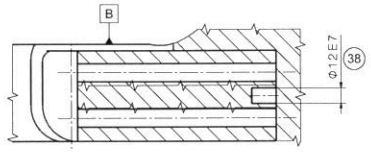

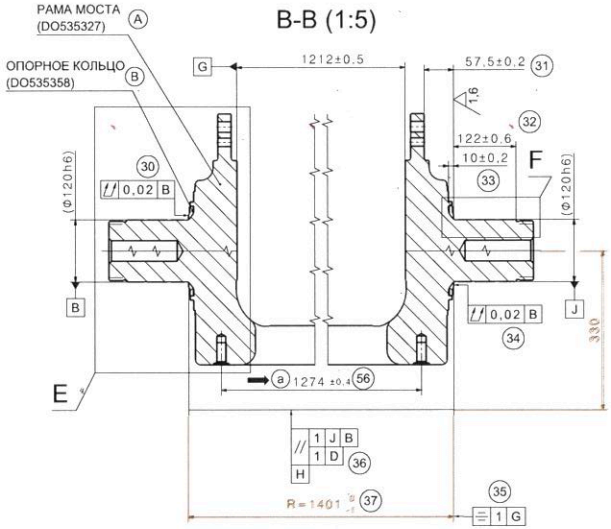

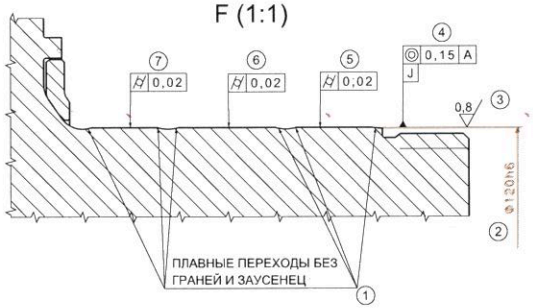

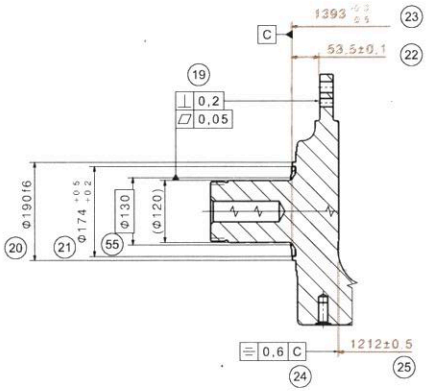

1. ВСЕ РАЗМЕРЫ ПОМЕЧЕННЫЕ ①,②,③... И Т.Д. ОБОЗНАЧАЮТ ВЕЛИЧИНЫ, КОТОРЫЕ ДОЛЖНЫ ЗАПИСЫВАТЬСЯ В ОТДЕЛЬНОЕ ПРИЛОЖЕНИЕ ЭТОГО ЧЕРТЕЖА
2. ИЗМЕРЕННЫЕ ЗНАЧЕНИЯ НА ПРАВОМ И ЛЕВОМ ПЛЕЧЕ ОТЛИЧИТЬ БУКВАМИ "P" И "L"
3. ИЗМЕРЕННЫЕ ЗНАЧЕНИЯ В ВИДЕ "C" И "D-D" ОТЛИЧИТЬ С ПОМОЩЬЮ БУКВ "P" И "L" (ПРАВОЕ И ЛЕВОЕ ПЛЕЧЕ) И НОМЕРАМИ "1" И "2" ("2" НА СОЕДИНЕНИИ БАЛКИ И УПОРА)
4. ОБОЗНАЧЕННЫЕ ВЕЛИЧИНЫ В "B-B" ИЗМЕРИТЬ ПОСЛЕ ШЛИФОВАНИЯ ОПОРНОГО КОЛЬЦА (DO535358) С РАМОЙ МОСТА DO535327.
5. ОСЬ "A" ЯВЛЯЕТСЯ ОБЩЕЙ ОСЬЮ ОБЕИХ ШЕЕК РАМЫ МОСТА. Т.Е. ЭТО ДЕЙСТВИТЕЛЬНАЯ СОЕДИНЯЮЩАЯ ЦЕНТРОВ ДЕЙСТВИТЕЛЬНЫХ ЦИЛИНДРИЧЕСКИХ ПОВЕРХНОСТЕЙ Φ120h6 (ПОСЛЕ ИХ ОБРАБОТКИ)
6. ПЛОСКОСТЬ "E" ОБРАЗОВАНА ЧЕТЫРЬМЯ ОБРАБОТАННЫМИ ПОВЕРХНОСТЯМИ ВЕРТИКАЛЬНЫХ УПОРОВ, КОТОРЫЕ ОБРАЗОВАНЫ ОБРАБОТКОЙ ОТЛИВКИ
7. ПЛОСКОСТЬ "D" ОБРАЗОВАНА ЧЕТЫРЬМЯ ОТСТУПАМИ ДЛЯ ПЕРВИЧНЫХ ПРУЖИН
8. РАЗМЕР "R" ЭТО РАССТОЯНИЕ ПЕРЕСЕЧЕНИЯ ПРОДЛЕННЫХ ПЕРЕДНИХ ПОВЕРХНОСТЕЙ ОПОРНЫХ КОЛЕЦ С ИЗМЕРИТЕЛЬНОЙ ПЛОСКОСТЬЮ "H" (330мм ПОД ОСЬЮ "J-B") И ПЛОСКОСТЬ "F"
9. РАМА МОСТА ДОЛЖНА СООТВЕТСОВАТЬ TP SKD - 005/08
10. ЗАПОЛНЕНИЕМ ПРИЛОЖЕНИЯ ЭТОГО ЧЕРТЕЖА ВЫХОДНОЙ КОНТРОЛЬ ПОСТАВЩИКА ПОДТВЕРЖДАЕТ СООТВЕТСВИЕ ПАРАМЕТРОВ СИСТЕМЫ ПОКРЫТИЙ И КОНСЕРВАЦИИ ТЕХНИЧЕСКИМ УСЛОВИЯМ TP SKD - 005/08
11. ЧИСТАЯ МАССА РАМЫ МОСТА 100 СОСТАВЛЯЕТ 370 кг ±2%.

АКСОНОМЕТРИЧЕСКИЙ ВИД

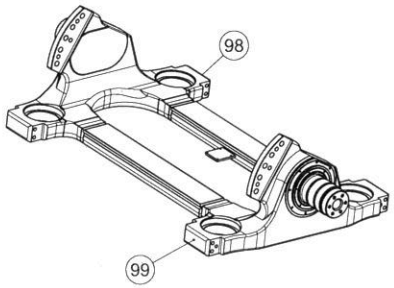

98 - ОБОЗНАЧЕНИЕ ПРАВОГО ПЛЕЧА - SKD 870059 P/XXX/XX
99 - ОБОЗНАЧЕНИЕ ЛЕВОГО ПОЕЧА - SKD 870060 L/YYY/YY
ОБОЗНАЧЕНИЕ РАМЫ МОСТА СОГЛАСНО TP SKD - 005/08

a	1	UPDATE + ДОПОЛНЕНИЕ КОНТРОЛЬНОГО РАЗМЕРА 56	VAGNER	STULÍK	29.5.2015
Ind.	Změna / Change	Popis změny / Description of Change	Provedl/Issued	Schválil/Appr.	Dat./Date

Norma / Standard		Čistá hm. kg / Mass netto
Polotovar / Raw Product		Hrubá hm. kg / Mass brutto
Materiál výchozí / Default material	Materiál konečný / Final material	
TOP / Tech.Deliv.Cond.		Sestava/Assembly
Tolerance/Tolerance: ISO 8015 ŠN 01 4240-m; ISO 2768-mK EN ISO 13920 BF; EN ISO 8013-33	Neopracované hrany / Unmarked edges: ISO 13715 E2.4	Drsnost/Roughness: ISO 1302:1978 Ra
Vypracoval / Drawn: KASAEV 30.9.2009	Provedení/Version	Typ / Type
Schválil / Approved: STULÍK 15.1.2010	Pozn./Note 2SKD 870 124	Skupina / Group
Formát / Size: A1	Měř. / Scale 1:10	List / Sheet No.: 1	Listů / Sheets 1

Název / Title: VÝKRES KONTROLY ROZMĚRŮ, NÁPRAVNICE
ЧЕРТЕЖ КОНТРОЛЯ РАЗМЕРОВ РАМЫ МОСТА

ŠKODA

Číslo výkresu / Drawing No.: DO535327_MT

Index: a

© ŠKODA TRANSPORTATION a.s.

ŠKODA TRANSPORTATION a.s. ... SKODA TRANSPORTATION a.s. All rights to this technical document belong exclusively to the company. This technical document may not be copied, duplicated nor otherwise communicated to a third party without permission.